LOXONE

Datasheet

Touch Slim Flex Tree White

Part No: 100686

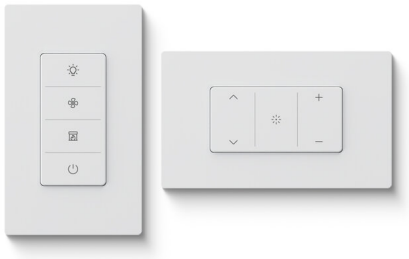

About the product

The Touch Slim Flex is a customizable control element for new builds and retrofits.

Features:

- Up to 4 single buttons or button pairs (e.g. up/down), combinable
- Freely customizable in the LOXONE Configurator
- Temperature and humidity sensor
- Fits US 1-gang and IT 503 wall boxes

Electrical Specifications

Supply voltage	10 ... 30 V DC
Power consumption	Standby: 0.1 W, max. 0.92 W at brightness 100 %

Interfaces

LOXONE Tree	Connection with Miniserver / Tree Extension

Operating Elements

Touch area	capacitive touch detection up to 4 touch points
Click feedback	Yes
Backlight	Yes

Measurement Range

Temperature	-10 ... 125 °C ± 0.5 °C / -14 ... 257 °F ± 0.9 °F
Humidity	0 ... 100 % RH ± 2 % (non-condensing)

Ambient Conditions

Temperature	-20 ... 40 °C / -4 ... 104 °F
Humidity	max. 95 % RH (non-condensing)
Ingress protection	IP30

Connection Terminals

Terminal type	DG220B
Wire cross-section	0.28 ... 0.8 mm² / AWG 23 ... 18
Stripping length	5 ... 6 mm / 0.2 ... 0.24”
Temperature resistance	-40 ... 105 °C / -40 ... 221 °F

Connection Diagram

Connection Diagram

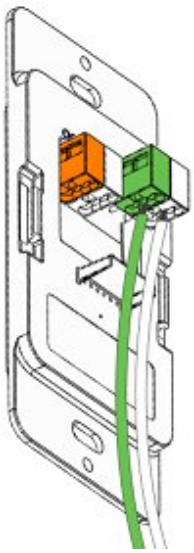

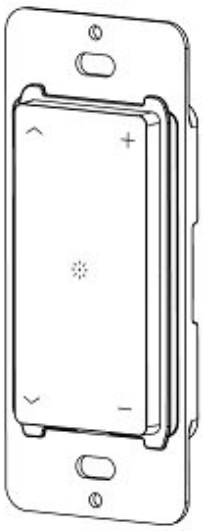

Product Characteristics

Colours	White: RAL 9003
Finish	Matte

Weight & Dimensions

Net weight	36 g
Total weight	80 g
Product dimensions	104.1 x 44.5 x 18.8 mm / 4.1 x 1.75 x 0.74" (L x W x H)
Product dimensions drawing	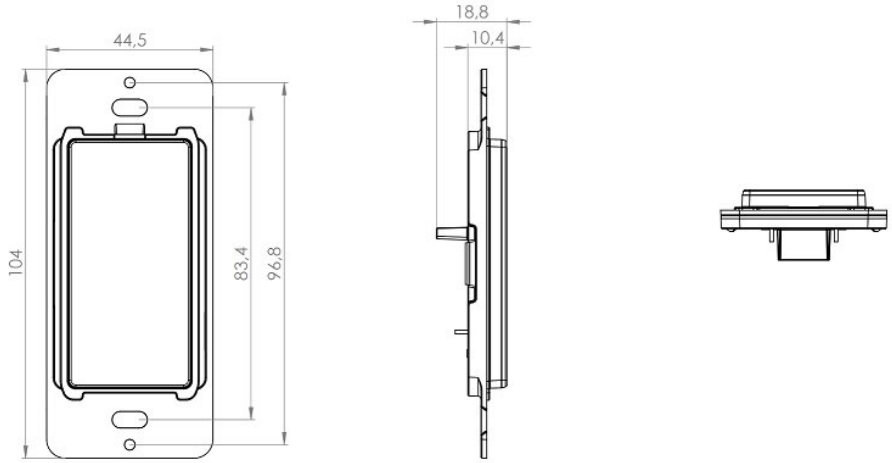
Pack size	123 x 87 x 29 mm / 4.84 x 3.43 x 1.14” (L x W x H)

Certifications & Standards

Installation must be carried out by a qualified electrician in accordance with the relevant regulations.

Published by

Loxone Electronics GmbH
Smart Home 1
4154 Kollerschlag
Austria
Tel: +43 7287 7070-0
loxone.com

Loxone UK Ltd.
The Forum
Station Road
Theale, RG7 4RA
United Kingdom

Loxone US Inc.
3060 Plaza Dr Suite 105
Garnet Valley, PA 19060
United States

Datenblatt

Touch Slim Flex Tree Weiß

Part No: 100686

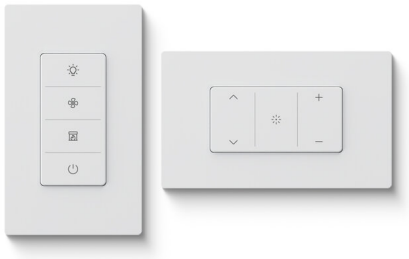

Über das Produkt

Der Touch Slim Flex ist ein personalisierbares Bedienelement für Neubau und Nachrüstung.

Features:

- Bis zu 4 Einzeltasten oder Tastenpaare (z. B. Auf/Ab), kombinierbar
- Frei anpassbar im LOXONE Konfigurator
- Temperatur- und Feuchtigkeitssensor
- Passend für US 1-Gang und IT 503 Unterputzdosen

Elektrische Spezifikationen

Versorgungsspannung	10 … 30 V DC
Leistungsaufnahme	Standby: 0,1 W, max. 0,92 W bei Helligkeit 100 %

Schnittstellen

LOXONE Tree	Verbindung mit Miniserver / Tree Extension

Bedienelemente

Tastbereich	Kapazitive Berührungserkennung bis zu 4 Tastpunkte
Klick Feedback	Ja
Hintergrundbeleuchtung	Ja

Messbereich

Temperatur	-10 … 125 °C ± 0,5 °C / -14 … 257 °F ± 0,9 °F
Luftfeuchtigkeit	0 … 100 % r. F. ± 2 % (nicht kondensierend)

Umgebungsbedingungen

Temperatur	-20 … 40 °C / -4 … 104 °F
Luftfeuchtigkeit	max. 95 % r. F. (nicht kondensierend)
Schutzart	IP30

Anschlussklemmen

Klemmentyp	DG220B
Leiterquerschnitt	0,28 … 0,8 mm² / AWG 23 … 18
Abisolierlänge	5 … 6 mm / 0,2 … 0,24”
Temperaturbeständigkeit	-40 … 105 °C / -40 … 221 °F

Anschlussplan

Anschlussplan

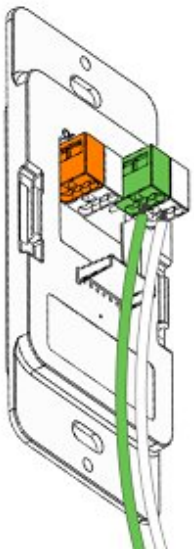

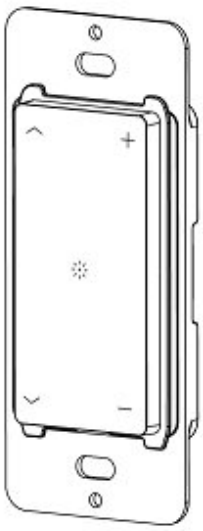

Produkteigenschaften

Farbe	Weiß: RAL 9003
Glanzgrad	Matt

Gewicht & Abmessungen

Nettogewicht	36 g
Bruttogewicht	80 g
Produktmaße	104,1 x 44,5 x 18,8 mm / 4,1 x 1,75 x 0,74" (L x B x H)
Produktmaßzeichnung	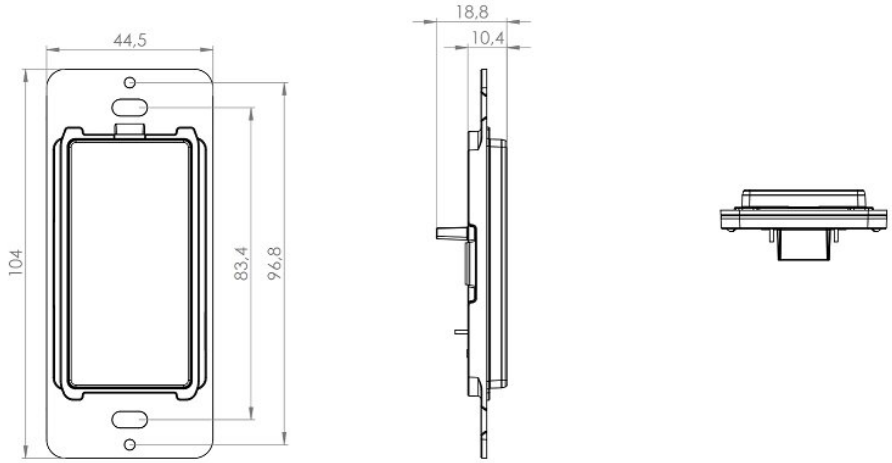
Packmaß	123 x 87 x 29 mm / 4,84 x 3,43 x 1,14” (L x B x H)

Zertifizierungen & Standards

Die Installation muss von einer qualifizierten Elektrofachkraft gemäß den einschlägigen Vorschriften durchgeführt werden.

Veröffentlicht von

Loxone Electronics GmbH
Smart Home 1
4154 Kollerschlag
Austria
Tel: +43 7287 7070-0
loxone.com

Loxone UK Ltd.
The Forum
Station Road
Theale, RG7 4RA
United Kingdom

Loxone US Inc.
3060 Plaza Dr Suite 105
Garnet Valley, PA 19060
United States