LOXONE

Datasheet

Ceiling Light Pure 17 RGBW Tree White

Part No: 100816, 100817, 100894



About the product

The LOXONE Ceiling Light Pure 17 RGBW Tree combines high-quality white light from 2,200 to 6,500 K with vibrant colored light. A presence detector and brightness sensor are built in. Control and dimming are handled directly via the integrated Tree interface.

Features:

- High-End LED technology
- Premium White & RGB light output
- Presence sensor (motion & acoustic)
- Brightness sensor
- LOXONE Tree Technology

Electrical Specifications

Supply voltage	20 ... 30 V DC
Power consumption	• Standby: <0.15 W • Red: 16 W • Green: 8 W • Blue: 7 W • typ. 3 000 K - 80 %: 16.9 W • max. 27.8 W
PWM frequency	up to 20 kHz
Dimming resolution	12 Bit
Ingress protection	IP20

Interfaces

LOXONE Tree	Connection with Miniserver / Tree Extension

Light Properties

Dimming range	0 ... 100 %
Colour temperature	2 200 ... 6 500 K
Luminous flux	typ. 3 000 lm (3 000 K, 100 %)
Light Source Energy Efficiency Class (EU 2019/2015)	D
Colour rendering index (CRI)	≥ 95 (R9 ≥ 70)
Beam angle	110°
Unified glare rating (UGR)	<22

Presence Detection Specifications

Motion detection	passive infrared sensor
Motion detection range	Ø 8 m / 26.25 ft (at a height of 3 m / 9.84 ft)
Detection angle	horizontal 360°, vertical 100°
Acoustic detection	60 Hz ... 20 kHz, mono Max. sound pressure level (SPL): 160 dB Signal-to-noise ratio (SNR): 64 dBA

Measurement Range

Brightness	0 ... 32 000 lx

Connection Terminals

Wire cross-section	0.5 ... 2.5 mm² / AWG 20 ... 14
Stripping length	8 ... 10 mm / 0.31 ... 0.39"
Temperature resistance	105 °C / 221 °F for UL

Connection Diagram

Connection Diagram	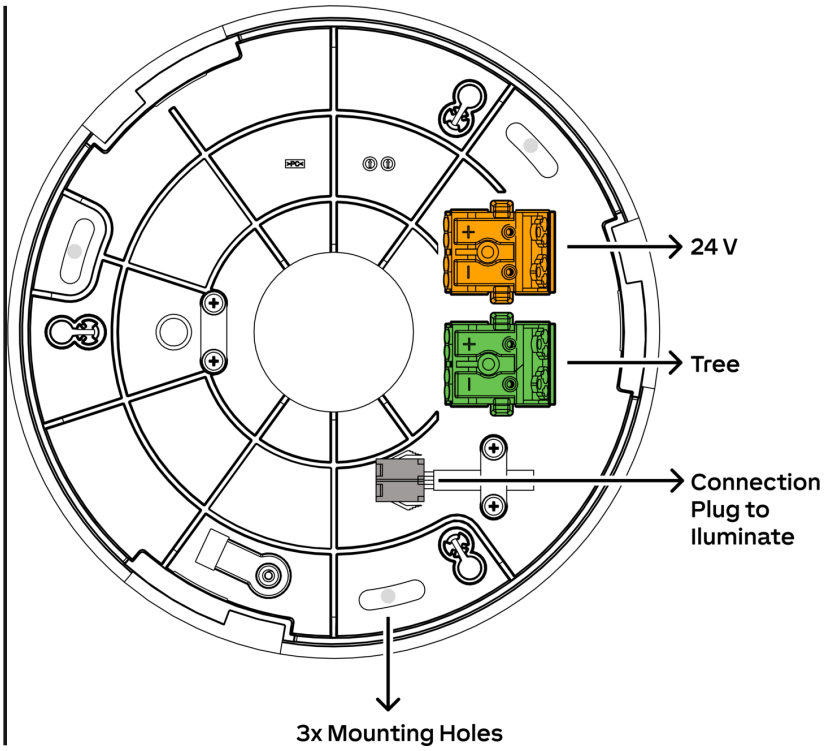

Product Characteristics

Colours	White: approx. RAL 9003 Black: approx. RAL 9005 Gold
Material	Alu and Plastic
Finish	Matte

Weight & Dimensions

Net weight	2.42 kg
Total weight	3.04 kg
Product dimensions	D: 432 mm / 17.01” H: 50.05 mm / 1.97”
Product dimensions drawing	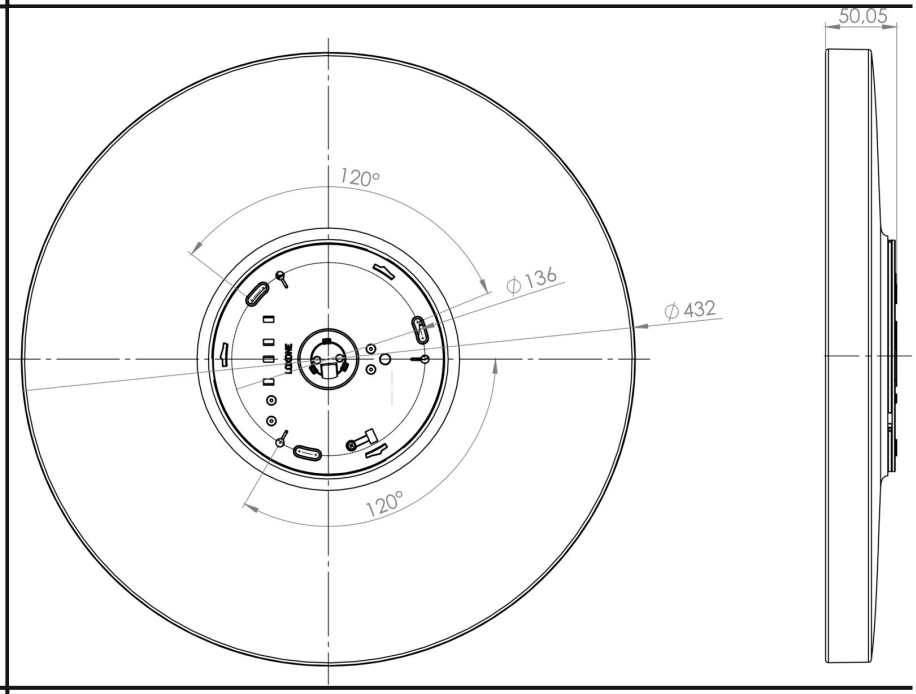
Pack size	485 x 468 x 55 mm / 19.09 x 18.43 x 2.17" (L x W x H)

Certifications & Standards

Installation must be carried out by a qualified electrician in accordance with the relevant regulations.

Published by

Loxone Electronics GmbH
Smart Home 1
4154 Kollerschlag
Austria
Tel: +43 7287 7070-0
loxone.com

Loxone UK Ltd.
The Forum
Station Road
Theale, RG7 4RA
United Kingdom

Loxone US Inc.
3060 Plaza Dr Suite 105
Garnet Valley, PA 19060
United States

Datenblatt

Deckenleuchte Pure 17 RGBW Tree Weiß

Part No: 100816, 100817, 100894



Über das Produkt

Die LOXONE Deckenleuchte Pure 17 RGBW Tree kombiniert hochwertiges Weißlicht von 2.200 bis 6.500 K mit lebendigem Farblicht. Präsenzmelder und Helligkeitssensor sind bereits eingebaut. Steuerung und Dimmung erfolgen direkt über die integrierte Tree-Schnittstelle.

Features:

- High-End LED-Technologie
- Premium Weiß- & RGB-Lichtleistung
- Präsenzmelder (Bewegung & Akustik)
- Helligkeitssensor
- LOXONE Tree Technologie

Elektrische Spezifikationen

Versorgungsspannung	20 ... 30 V DC
Leistungsaufnahme	• Standby: <0,15 W • Rot: 16 W • Grün: 8 W • Blau: 7 W • typ. 3.000 K - 80 %: 16,9 W • max. 27,8 W
PWM Frequenz	bis zu 20 kHz
Dimmauflösung	12 Bit
Schutzart	IP20

Schnittstellen

LOXONE Tree	Verbindung mit Miniserver / Tree Extension

Lichteigenschaften

Dimmbereich	0 ... 100 %
Farbtemperatur	2.200 ... 6.500 K
Lichtstrom	typ. 3.000 lm (3.000 K, 100 %)
Energieeffizienzklasse der Lichtquelle (EU 2019/2015)	D
Farbwiedergabeindex (CRI)	≥ 95 (R9 ≥ 70)
Strahlwinkel	110°
Einheitliche Blendungsbewertung (UGR)	<22

Präsenzmelder Spezifikationen

Bewegungserkennung	passiver Infrarotsensor
Reichweite der Bewegungserkennung	Ø 8 m / 26,25 ft (in 3 m / 9,84 ft Höhe)
Erfassungswinkel	horizontal 360 °, vertikal 100 °
Akustische Erkennung	60 Hz ... 20 kHz, mono Max. Schalldruckpegel (SPL): 160 dB Signal-Rausch-Verhältnis (SNR): 64 dBA

Messbereich

Helligkeit	0 ... 32.000 lx

Anschlussklemmen

Leiterquerschnitt	0,5 ... 2,5 mm² / AWG 20 ... 14
Abisolierlänge	8 ... 10 mm / 0,31 ... 0,39”
Temperaturbeständigkeit	105 °C / 221 °F für UL

Anschlussplan

Anschlussplan

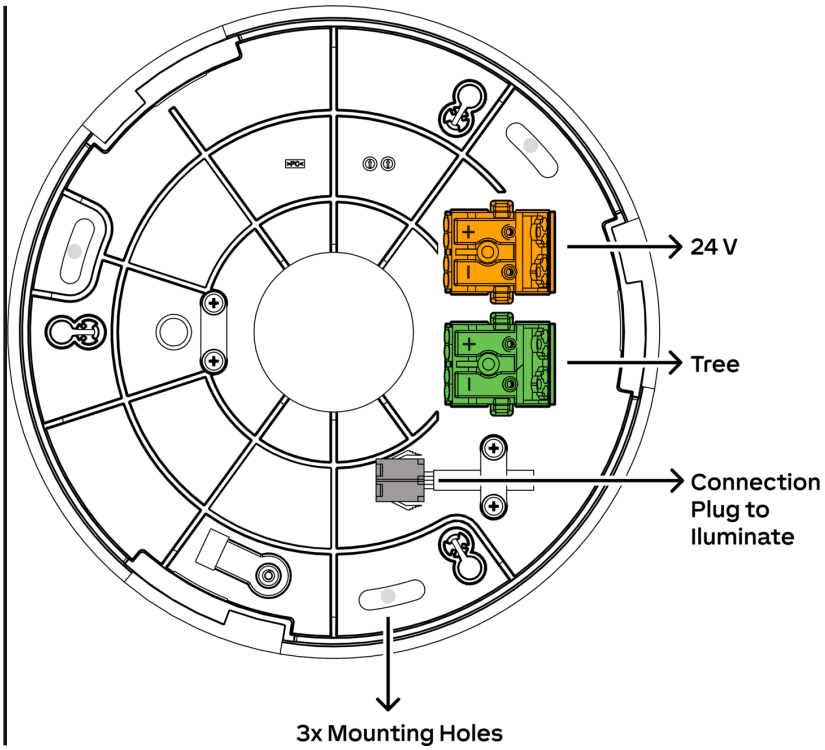

Produkteigenschaften

Farbe	White: ca. RAL 9003 Black: ca. RAL 9005 Gold
Material	Alu und Kunststoff
Glanzgrad	Matt

Gewicht & Abmessungen

Nettogewicht	2,42 kg
Bruttogewicht	3,04 kg
Produktmaße	D: 432 mm / 17,01” H: 50,05 mm / 1,97”
Produktmaßzeichnung	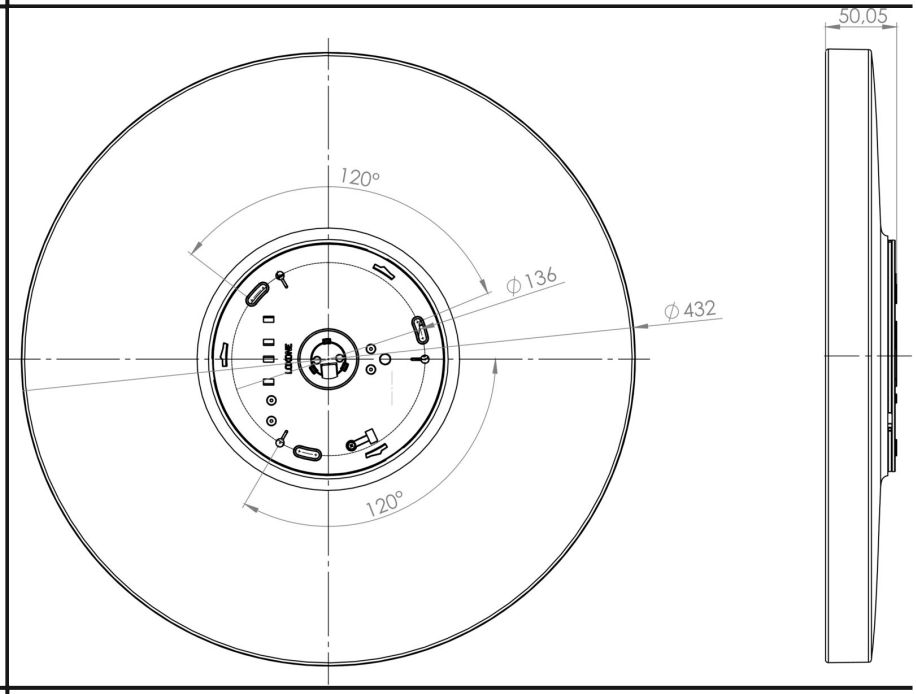
Packmaß	485 x 468 x 55 mm / 19,09 x 18,43 x 2,17" (L x B x H)

Zertifizierungen & Standards

Die Installation muss von einer qualifizierten Elektrofachkraft gemäß den einschlägigen Vorschriften durchgeführt werden.

Veröffentlicht von

Loxone Electronics GmbH
Smart Home 1
4154 Kollerschlag
Austria
Tel: +43 7287 7070-0
loxone.com

Loxone UK Ltd.
The Forum
Station Road
Theale, RG7 4RA
United Kingdom

Loxone US Inc.
3060 Plaza Dr Suite 105
Garnet Valley, PA 19060
United States