LOXONE

Datasheet

Down Light 4 Pure RGBW Air White

Part No: 100836, 100837, 100903



About the product

The LOXONE Down Light 4 Pure RGBW Air is a recessed LED downlight that combines high-quality tunable white light (2,200–6,500 K) with vibrant colored light. It is powered by 24 V DC and controlled directly via the LOXONE Air interface.

Features:

- High-efficiency LED technology
- Premium White & RGB light output
- Low-profile recessed design (40 mm)
- LOXONE Air Technology

Electrical Specifications

Supply voltage	20 ... 30 V DC
Power consumption	• Standby: <0.1 W • Red: 6.8 W • Green: 3.4 W • Blue: 2.6 W • typ. 3 000 K - 80 %: 7.8 W • max. 13.2 W
PWM frequency	up to 20 kHz
Dimming resolution	12 Bit
Ingress protection	IP20

Interfaces

LOXONE Air	868 MHz (SRD Band Europe), 4 channels, max. 15.1 mW e.r.p. 915 MHz (ISM Band Region 2), 10 channels, max. 13.2 mW internal antenna

Light Properties

Dimming range	0 ... 100 %
Colour temperature	2 200 ... 6 500 K (typ. 3 000 K)
Luminous flux	typ. 840 lm (3 000 K, 100 %)
Light Source Energy Efficiency Class (EU 2019/2015)	E
Colour rendering index (CRI)	≥ 95 (R9 ≥ 70)
Beam angle	110°
Unified glare rating (UGR)	25

Connecting Cable

Wire cross-section	2 x 0.8 mm² / AWG 18
Temperature resistance	max. 125 °C / 257 °F
Length	180 mm / 7.08"

Connection Diagram

Connection Diagram

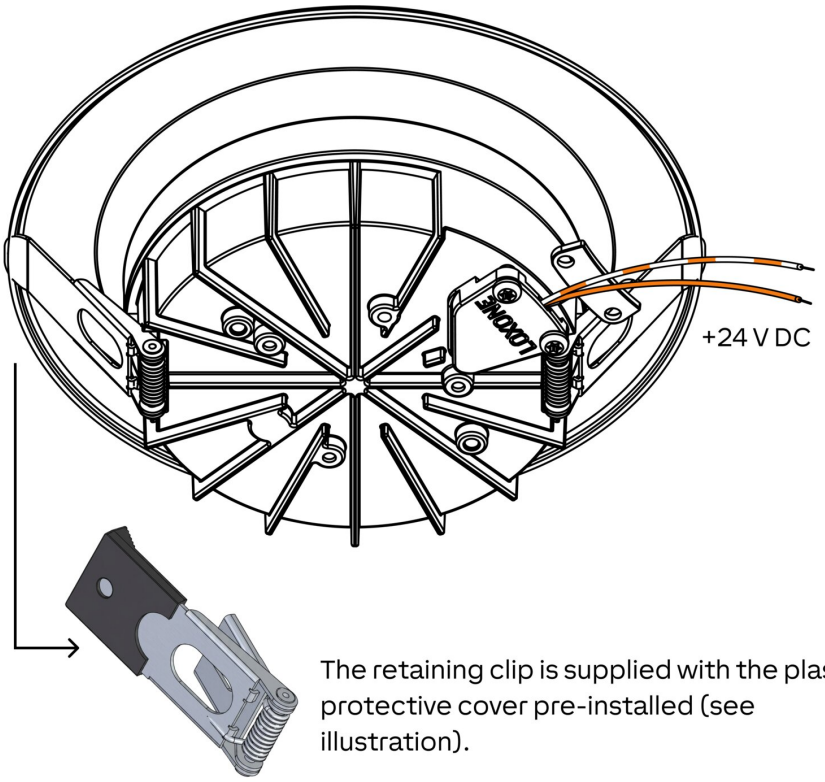

The retaining clip is supplied with the plastic protective cover pre-installed (see illustration).

Product Characteristics

Colours	White: approx. RAL 9003 Black: approx. RAL 9005 Gold
Material	Alu and Plastic
Finish	Matte

Weight & Dimensions

Net weight	219 g
Total weight	307 g
Product dimensions	D: 134.4 mm / 5.29” H: 42.9 mm / 1.69”
Product dimensions drawing	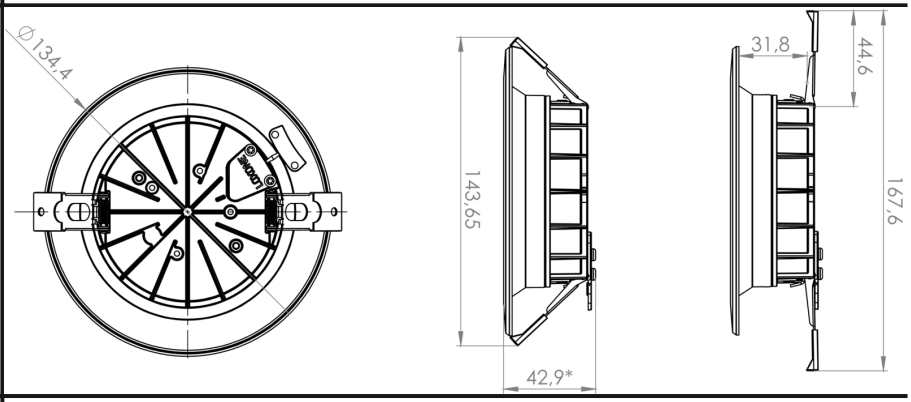
Hole diameter	100 ... 114 mm / 3.93 ... 4.48”
Installation depth	40 mm / 1.57"
Installation width	168 mm / 6.61"
Ceiling thickness	5 ... 30 mm / 0.2 ... 1.18”
Pack size	150 x 144 x 45 mm / 5.91 x 5.67 x 1.77" (L x W x H)

Certifications & Standards

Installation must be carried out by a qualified electrician in accordance with the relevant regulations.

Published by

Loxone Electronics GmbH
Smart Home 1
4154 Kollerschlag
Austria
Tel: +43 7287 7070-0
loxone.com

Loxone UK Ltd.
The Forum
Station Road
Theale, RG7 4RA
United Kingdom

Loxone US Inc.
3060 Plaza Dr Suite 105
Garnet Valley, PA 19060
United States

Datenblatt

Einbauleuchte 4 Pure RGBW Air Weiß

Part No: 100836, 100837, 100903



Über das Produkt

Die LOXONE Einbauleuchte 4 Pure RGBW Air ist eine LED-Einbauleuchte, die hochwertiges warmweißes Licht (2.200–6.500 K) mit lebendigem Farblicht kombiniert. Sie wird mit 24 V DC versorgt und direkt über die LOXONE Air Schnittstelle gesteuert.

Features:

- Hocheffiziente LED-Technologie
- Hochwertiges Weiß- & RGB-Licht
- Flache Einbauweise (40 mm)
- LOXONE Air Technologie

Elektrische Spezifikationen

Versorgungsspannung	20 ... 30 V DC
Leistungsaufnahme	• Standby: <0,1 W • Rot: 6,8 W • Grün: 3,4 W • Blau: 2,6 W • typ. 3.000 K - 80 %: 7,8 W • max. 13,2 W
PWM Frequenz	bis zu 20 kHz
Dimmauflösung	12 Bit
Schutzart	IP20

Schnittstellen

LOXONE Air	868 MHz (SRD Band Europa), 4 Kanäle, max. 15,1 mW e.r.p. 915 MHz (ISM Band Region 2), 10 Kanäle, max. 13,2 mW interne Antenne

Lichteigenschaften

Dimmbereich	0 ... 100 %
Farbtemperatur	2.200 ... 6.500 K (typ. 3.000 K)
Lichtstrom	typ. 840 lm (3.000 K, 100 %)
Energieeffizienzklasse der Lichtquelle (EU 2019/2015)	E
Farbwiedergabeindex (CRI)	≥ 95 (R9 ≥ 70)
Strahlwinkel	110°
Einheitliche Blendungsbewertung (UGR)	25

Verbindungskabel

Leiterquerschnitt	2 x 0,8 mm² / AWG 18
Temperaturbeständigkeit	max. 125 °C / 257 °F
Länge	180 mm / 7,08"

Anschlussplan

Anschlussplan

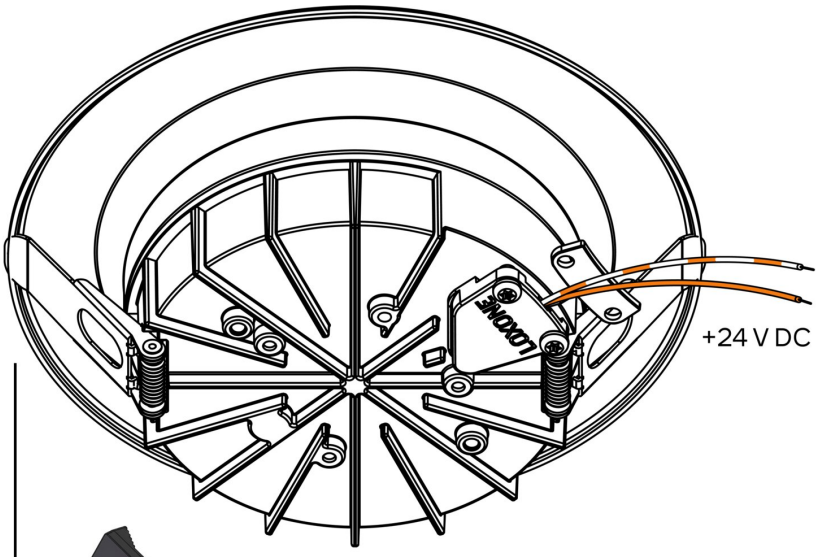

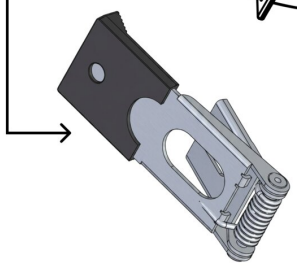

The retaining clip is supplied with the plastic protective cover pre-installed (see illustration).

Produkteigenschaften

Farbe	White: ca. RAL 9003 Black: ca. RAL 9005 Gold
Material	Alu und Kunststoff
Glanzgrad	Matt

Gewicht & Abmessungen

Nettogewicht	219 g
Bruttogewicht	307 g
Produktmaße	D: 134,4 mm / 5,29” H: 42,9 mm / 1,69”
Produktmaßzeichnung	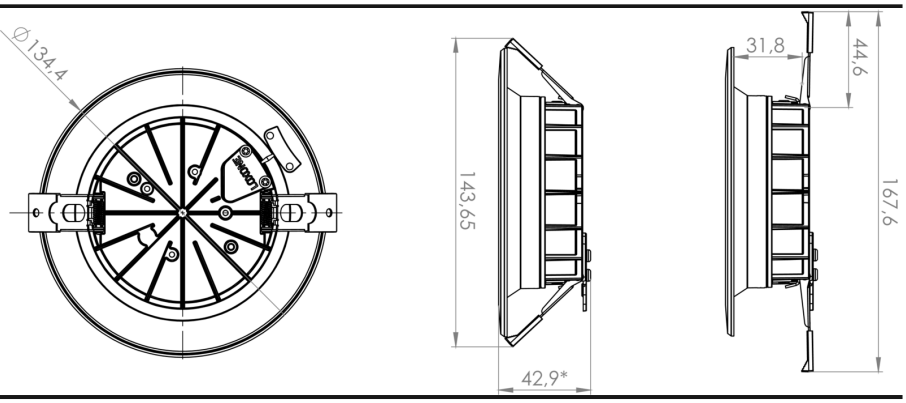
Einbauöffnung (Ø)	100 ... 114 mm / 3,93 ... 4,48”
Einbautiefe	40 mm / 1,57"
Einbaubreite	168 mm / 6,61"
Deckenstärke	5 ... 30 mm / 0,2 ... 1,18”
Packmaß	150 x 144 x 45 mm / 5,91 x 5,67 x 1,77" (L x B x H)

Zertifizierungen & Standards

Die Installation muss von einer qualifizierten Elektrofachkraft gemäß den einschlägigen Vorschriften durchgeführt werden.

Veröffentlicht von

Loxone Electronics GmbH
Smart Home 1
4154 Kollerschlag
Austria
Tel: +43 7287 7070-0
loxone.com

Loxone UK Ltd.
The Forum
Station Road
Theale, RG7 4RA
United Kingdom

Loxone US Inc.
3060 Plaza Dr Suite 105
Garnet Valley, PA 19060
United States