LOXONE

Datasheet

Down Light 6 Pure RGBW Tree Black

Part No: 100838, 100839, 100904



About the product

The LOXONE Down Light 6 Pure RGBW Tree is a recessed LED downlight that combines high-quality tunable white light (2,200–6,500 K) with vibrant colored light. It is powered by 24 V DC and controlled directly via the LOXONE Tree interface.

Features:

- High-efficiency LED technology
- Premium White & RGB light output
- Low-profile recessed design (40 mm)
- LOXONE Tree Technology

Electrical Specifications

Supply voltage	20 ... 30 V DC
Power consumption	• Standby: <0.1 W • Red: 7.9 W • Green: 4.8 W • Blue: 3.0 W • typ. 3 000 K - 80 %: 8.8 W • max. 15.2 W
PWM frequency	up to 20 kHz
Dimming resolution	12 Bit
Ingress protection	IP20

Interfaces

LOXONE Tree	Connection with Miniserver / Tree Extension

Light Properties

Dimming range	0 ... 100 %
Colour temperature	2 200 ... 6 500 K (typ. 3 000 K)
Luminous flux	typ. 1 260 lm (3 000 K, 100 %)
Light Source Energy Efficiency Class (EU 2019/2015)	D
Colour rendering index (CRI)	≥ 95 (R9 ≥ 70)
Beam angle	110°
Unified glare rating (UGR)	24

Connecting Cable

Wire cross-section	4 x 0.8 mm² / AWG 18
Temperature resistance	max. 125 °C / 257 °F
Length	180 mm / 7.08"

Connection Diagram

Connection Diagram

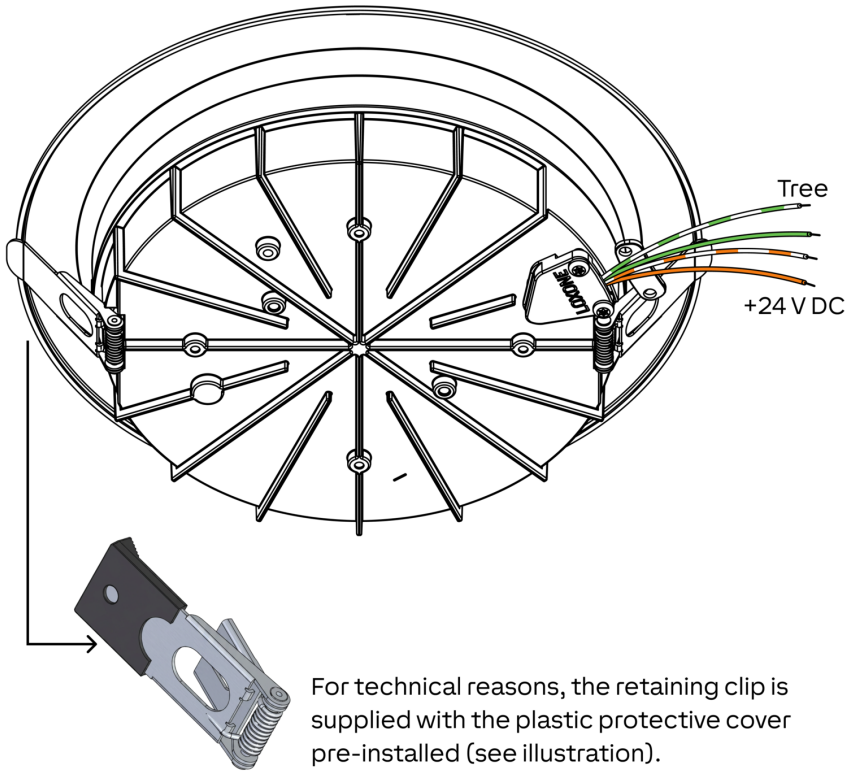

For technical reasons, the retaining clip is supplied with the plastic protective cover pre-installed (see illustration).

Product Characteristics

Colours	White: approx. RAL 9003 Black: approx. RAL 9005 Gold
Material	Alu and Plastic
Finish	Matte

Weight & Dimensions

Net weight	387 g
Total weight	546 g
Product dimensions	D: 182.1 mm / 7.17” H: 43.9 mm / 1.73”
Product dimensions drawing	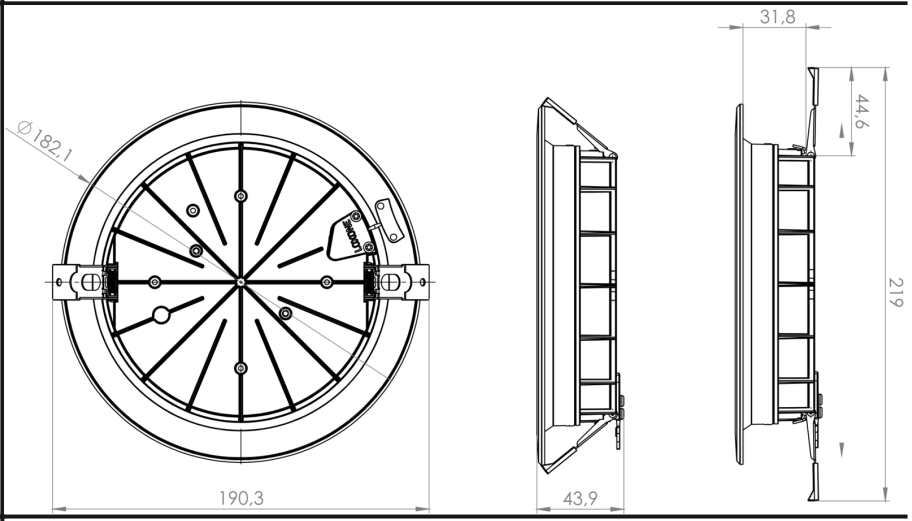
Hole diameter	150 ... 163 mm / 5.9 ... 6.41"
Installation depth	40 mm / 1.57"
Installation width	219 mm / 8.62"
Ceiling thickness	5 ... 30 mm / 0.2 ... 1.18”
Pack size	205 x 190 x 45 mm / 8.07 x 7.48 x 1.77" (L x W x H)

Certifications & Standards

Installation must be carried out by a qualified electrician in accordance with the relevant regulations.

Published by

Loxone Electronics GmbH
Smart Home 1
4154 Kollerschlag
Austria
Tel: +43 7287 7070-0
loxone.com

Loxone UK Ltd.
The Forum
Station Road
Theale, RG7 4RA
United Kingdom

Loxone US Inc.
3060 Plaza Dr Suite 105
Garnet Valley, PA 19060
United States

Datenblatt

Einbauleuchte 6 Pure RGBW Tree Schwarz

Part No: 100838, 100839, 100904



Über das Produkt

Die LOXONE Einbauleuchte 6 Pure RGBW Tree ist eine LED-Einbauleuchte, die hochwertiges warmweißes Licht (2.200–6.500 K) mit lebendigem Farblicht kombiniert. Sie wird mit 24 V DC versorgt und direkt über die LOXONE Tree Schnittstelle gesteuert.

Features:

- Hocheffiziente LED-Technologie
- Hochwertiges Weiß- & RGB-Licht
- Flache Einbauweise (40 mm)
- LOXONE Tree Technologie

Elektrische Spezifikationen

Versorgungsspannung	20 ... 30 V DC
Leistungsaufnahme	• Standby: <0,1 W • Rot: 7,9 W • Grün: 4,8 W • Blau: 3,0 W • typ. 3.000 K - 80 %: 8,8 W • max. 15,2 W
PWM Frequenz	bis zu 20 kHz
Dimmauflösung	12 Bit
Schutzart	IP20

Schnittstellen

LOXONE Tree	Verbindung mit Miniserver / Tree Extension

Lichteigenschaften

Dimmbereich	0 ... 100 %
Farbtemperatur	2.200 ... 6.500 K (typ. 3.000 K)
Lichtstrom	typ. 1.260 lm (3.000 K, 100 %)
Energieeffizienzklasse der Lichtquelle (EU 2019/2015)	D
Farbwiedergabeindex (CRI)	≥ 95 (R9 ≥ 70)
Strahlwinkel	110°
Einheitliche Blendungsbewertung (UGR)	24

Verbindungskabel

Leiterquerschnitt	4 x 0,8 mm² / AWG 18
Temperaturbeständigkeit	max. 125 °C / 257 °F
Länge	180 mm / 7,08"

Anschlussplan

Anschlussplan

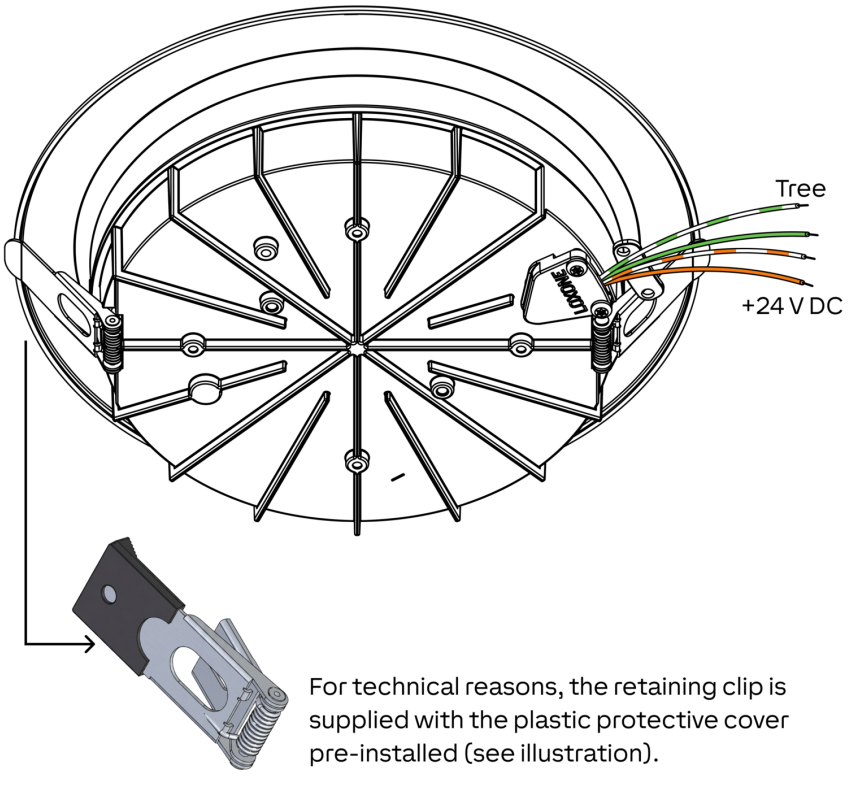

For technical reasons, the retaining clip is supplied with the plastic protective cover pre-installed (see illustration).

Produkteigenschaften

Farbe	White: ca. RAL 9003 Black: ca. RAL 9005 Gold
Material	Alu und Kunststoff
Glanzgrad	Matt

Gewicht & Abmessungen

Nettogewicht	387 g
Bruttogewicht	546 g
Produktmaße	D: 182,1 mm / 7,17” H: 43,9 mm / 1,73”
Produktmaßzeichnung	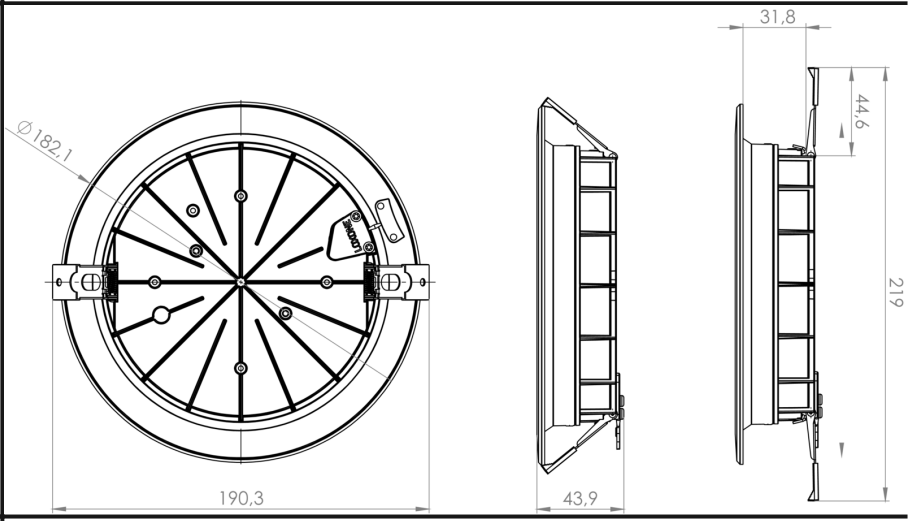
Einbauöffnung (Ø)	150 ... 163 mm / 5,9 ... 6,41"
Einbautiefe	40 mm / 1,57"
Einbaubreite	219 mm / 8,62"
Deckenstärke	5 ... 30 mm / 0,2 ... 1,18”
Packmaß	205 x 190 x 45 mm / 8,07 x 7,48 x 1,77" (L x B x H)

Zertifizierungen & Standards

Die Installation muss von einer qualifizierten Elektrofachkraft gemäß den einschlägigen Vorschriften durchgeführt werden.

Veröffentlicht von

Loxone Electronics GmbH
Smart Home 1
4154 Kollerschlag
Austria
Tel: +43 7287 7070-0
loxone.com

Loxone UK Ltd.
The Forum
Station Road
Theale, RG7 4RA
United Kingdom

Loxone US Inc.
3060 Plaza Dr Suite 105
Garnet Valley, PA 19060
United States