LOXONE

Datasheet

Spot Pure RGBW Tree White

Part No: 100822, 100823, 100899



About the product

The LOXONE Spot Pure RGBW Tree is a recessed LED spotlight that combines high-quality tunable white light (2,200–6,500 K) with vibrant colored light. It is powered by 24 V DC and controlled directly via the LOXONE Tree interface.

Features:

- High-End LED technology
- Premium White & RGB light output
- Low-profile recessed design (40 mm)
- LOXONE Tree Technology
- Automatic Thermal Derating for efficiency & protection

Electrical Specifications

Supply voltage	20 ... 30 V DC
Power consumption	• Standby: <0.1 W • Red: 5.2 W • Green: 2.3 W • Blue: 2.9 W • typ. 3 000 K - 80 %: 5.8 W • max. 9.5 W
PWM frequency	up to 20 kHz
Dimming resolution	12 Bit
Ingress protection	Front IP44, Back IP20

Interfaces

LOXONE Tree	Connection with Miniserver / Tree Extension

Light Properties

Dimming range	0 ... 100 %
Colour temperature	2 200 ... 6 500 K (typ. 3 000 K)
Luminous flux	typ. 835 lm (3 000 K, 100 %)
Light Source Energy Efficiency Class (EU 2019/2015)	E
Colour rendering index (CRI)	≥ 95 (R9 ≥ 70)
Beam angle	60°
Unified glare rating (UGR)	25

Connecting Cable

Wire cross-section	4 x 0.34 mm² / AWG 22
Stripping length	80 mm / 3.15"
Temperature resistance	max. 105 °C / 221 °F
Length	200 mm / 7.87"

Connection Diagram

Connection Diagram

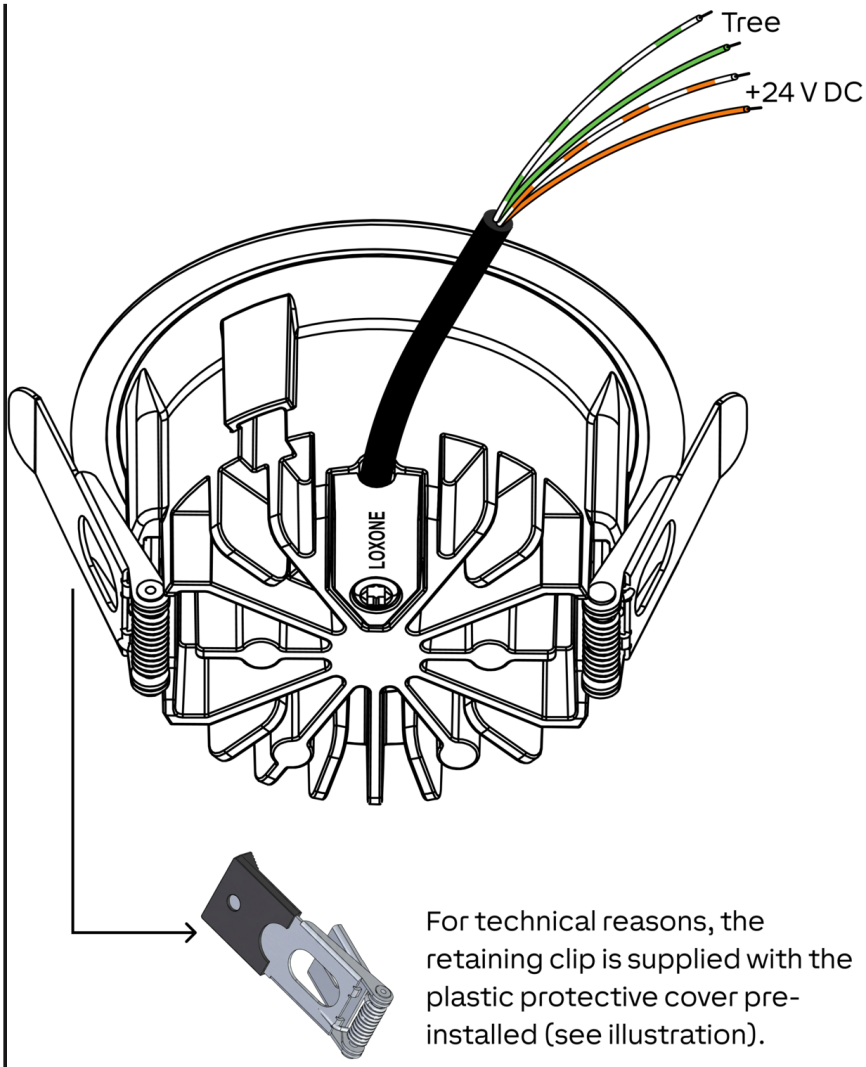

For technical reasons, the retaining clip is supplied with the plastic protective cover pre-installed (see illustration).

Product Characteristics

Colours	White: approx. RAL 9003 Black: approx. RAL 9005 Gold
Material	Alu and Plastic
Finish	Matte

Weight & Dimensions

Net weight	168 g
Total weight	248 g
Product dimensions	D: 80.3 mm / 3.16" H: 41.6 mm / 1.64"
Product dimensions drawing	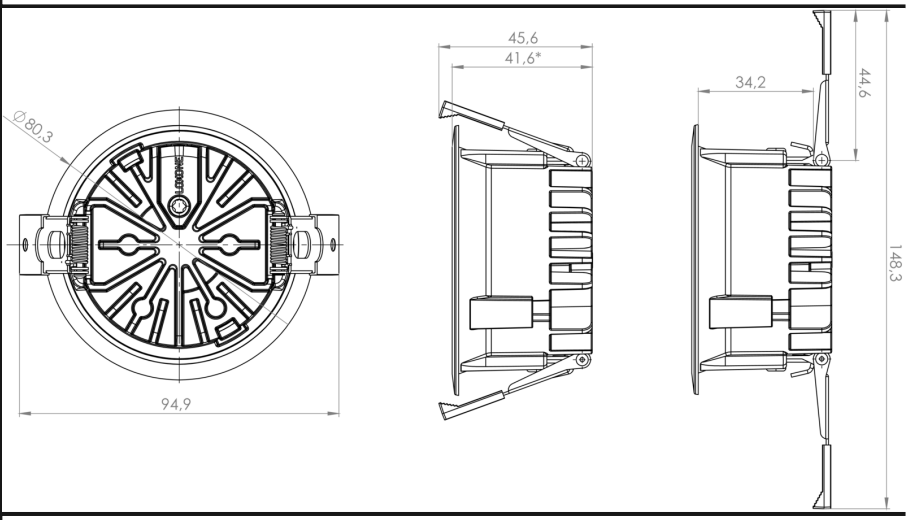
Hole diameter	68 ... 72 mm / 2.68 ... 2.83"
Installation depth	40 mm / 1.57"
Installation width	148.3 mm / 5.84"
Ceiling thickness	5 ... 30 mm / 0.2 ... 1.18”
Pack size	115 x 107 x 49 mm / 4.53 x 4.21 x 1.93" (L x W x H)

Certifications & Standards

Installation must be carried out by a qualified electrician in accordance with the relevant regulations.

Published by

Loxone Electronics GmbH
Smart Home 1
4154 Kollerschlag
Austria
Tel: +43 7287 7070-0
loxone.com

Loxone UK Ltd.
The Forum
Station Road
Theale, RG7 4RA
United Kingdom

Loxone US Inc.
3060 Plaza Dr Suite 105
Garnet Valley, PA 19060
United States

Datenblatt

Einbauspot Pure RGBW Tree Weiß

Part No: 100822, 100823, 100899



Über das Produkt

Der LOXONE Einbauspot Pure RGBW Tree ist ein LED-Einbauspot, der hochwertiges Tunable White Licht (2.200–6.500 K) mit lebendigem Farblicht kombiniert. Er wird mit 24 V DC versorgt und direkt über die LOXONE Tree-Schnittstelle gesteuert.

Features:

- High-End LED-Technologie
- Premium Weiß- & RGB-Lichtleistung
- Flaches Einbaudesign (40 mm)
- LOXONE Tree Technologie
- Automatisches Thermal Derating für Effizienz & Schutz

Elektrische Spezifikationen

Versorgungsspannung	20 ... 30 V DC
Leistungsaufnahme	• Standby: <0,1 W • Rot: 5,2 W • Grün: 2,3 W • Blau: 2,9 W • typ. 3.000 K - 80 %: 5,8 W • max. 9,5 W
PWM Frequenz	bis zu 20 kHz
Dimmauflösung	12 Bit
Schutzart	Vorderseite IP44, Rückseite IP20

Schnittstellen

LOXONE Tree	Verbindung mit Miniserver / Tree Extension

Lichteigenschaften

Dimmbereich	0 ... 100 %
Farbtemperatur	2.200 ... 6.500 K (typ. 3.000 K)
Lichtstrom	typ. 835 lm (3.000 K, 100 %)
Energieeffizienzklasse der Lichtquelle (EU 2019/2015)	E
Farbwiedergabeindex (CRI)	≥ 95 (R9 ≥ 70)
Strahlwinkel	60°
Einheitliche Blendungsbewertung (UGR)	25

Verbindungskabel

Leiterquerschnitt	4 x 0,34 mm² / AWG 22
Abisolierlänge	80 mm / 3,15"
Temperaturbeständigkeit	max. 105 °C / 221 °F
Länge	200 mm / 7,87"

Anschlussplan

Anschlussplan	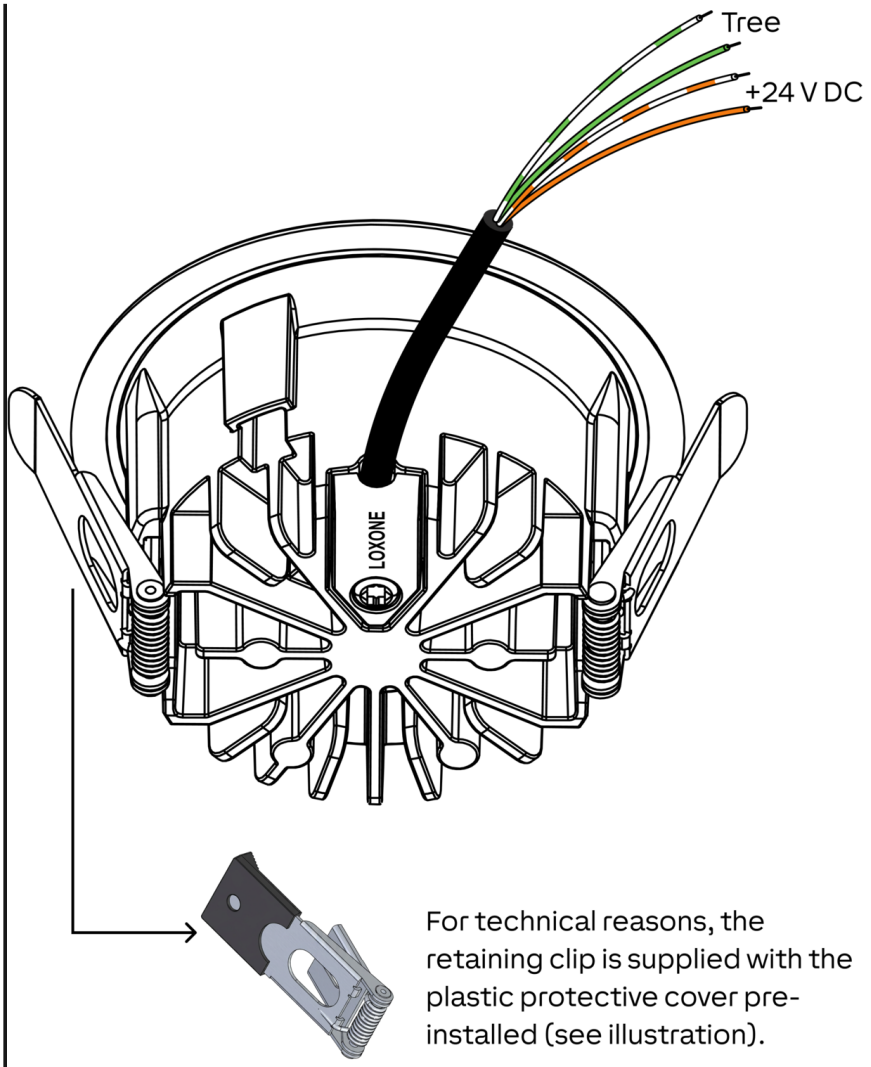

Produkteigenschaften

Farbe	White: ca. RAL 9003 Black: ca. RAL 9005 Gold
Material	Alu und Kunststoff
Glanzgrad	Matt

Gewicht & Abmessungen

Nettogewicht	168 g
Bruttogewicht	248 g
Produktmaße	D: 80,3 mm / 3,16" H: 41,6 mm / 1,64"
Produktmaßzeichnung	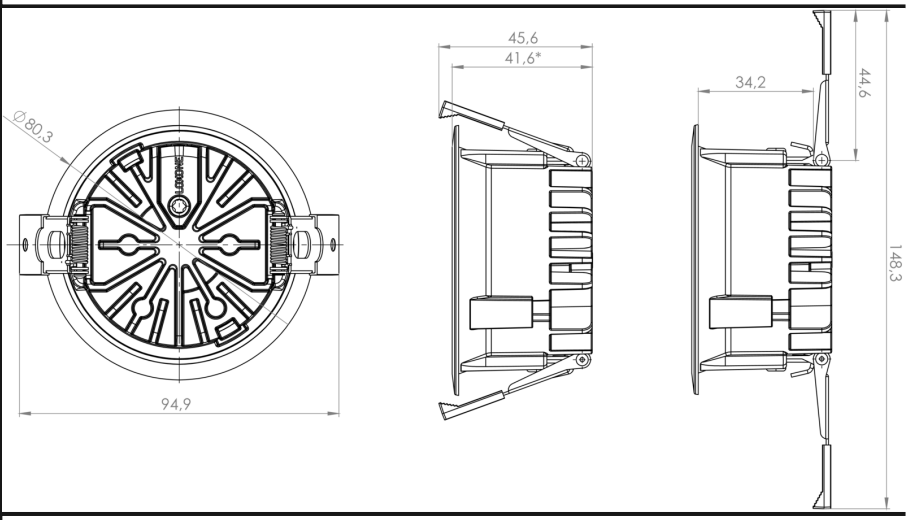
Einbauöffnung (Ø)	68 ... 72 mm / 2,68 ... 2,83"
Einbautiefe	40 mm / 1,57"
Einbaubreite	148,3 mm / 5,84"
Deckenstärke	5 ... 30 mm / 0,2 ... 1,18”
Packmaß	115 x 107 x 49 mm / 4,53 x 4,21 x 1,93" (L x B x H)

Zertifizierungen & Standards

Die Installation muss von einer qualifizierten Elektrofachkraft gemäß den einschlägigen Vorschriften durchgeführt werden.

Veröffentlicht von

Loxone Electronics GmbH
Smart Home 1
4154 Kollerschlag
Austria
Tel: +43 7287 7070-0
loxone.com

Loxone UK Ltd.
The Forum
Station Road
Theale, RG7 4RA
United Kingdom

Loxone US Inc.
3060 Plaza Dr Suite 105
Garnet Valley, PA 19060
United States