LOXONE

Datasheet

Wall Light RGBW Tree White

Part No: 100842, 100843



About the product

The LOXONE Wall Light RGBW Tree is a wall-mounted LED luminaire that combines high-quality tunable white light (2,200–6,500 K) with vibrant colored light. It is powered by 24 V DC, controlled directly via the LOXONE Tree interface, and is IP54-rated for outdoor use.

Features:

- High-efficiency LED technology
- Premium White & RGB light output
- Premium design
- IP54 – suitable for outdoor applications
- LOXONE Tree Technology

Electrical Specifications

Supply voltage	20 ... 30 V DC
Power consumption	• Standby: <0.1 W • Red: 5.2 W • Green: 2.3 W • Blue: 2.9 W • typ. 3 000 K - 80 %: 5.8 W • max. 9.5 W
PWM frequency	up to 20 kHz
Dimming resolution	12 Bit
Ingress protection	IP54

Interfaces

LOXONE Tree	Connection with Miniserver / Tree Extension

Light Properties

Dimming range	0 ... 100 %
Colour temperature	2 200 ... 6 500 K (typ. 3 000 K)
Luminous flux	typ. 835 lm (3 000 K, 100 %)
Light Source Energy Efficiency Class (EU 2019/2015)	E
Colour rendering index (CRI)	≥ 95 (R9 ≥ 70)
Beam angle	60°
Unified glare rating (UGR)	25

Connecting Cable

Wire cross-section	4 x 0.34 mm² / AWG 22
Stripping length	80 mm / 3.15"
Temperature resistance	max. 105 °C / 221 °F
Length	200 mm / 7.87"

Connection Diagram

Connection Diagram	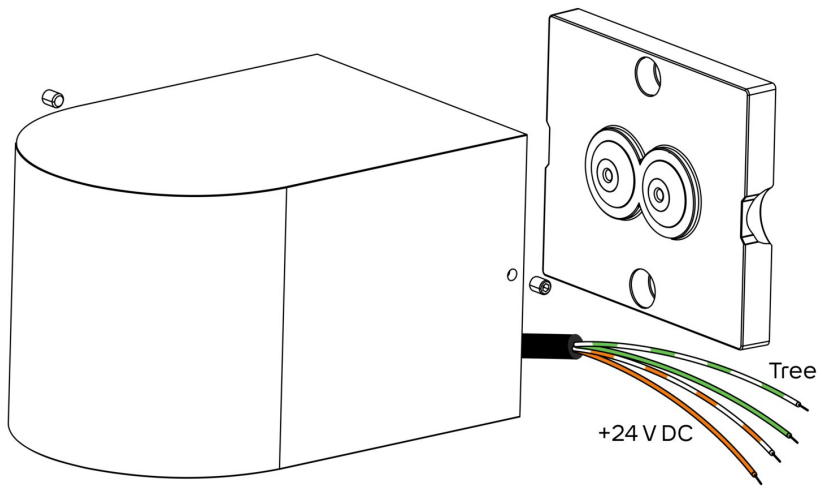

Product Characteristics

Colours	White: approx. RAL 9003 Black: approx. RAL 9005
Material	Alu and Plastic
Finish	Matte

Weight & Dimensions

Net weight	771 g
Total weight	964 g
Product dimensions	129 x 90 x 80 mm / 5.08 x 3.54 x 3.15" (L x W x H)
Product dimensions drawing	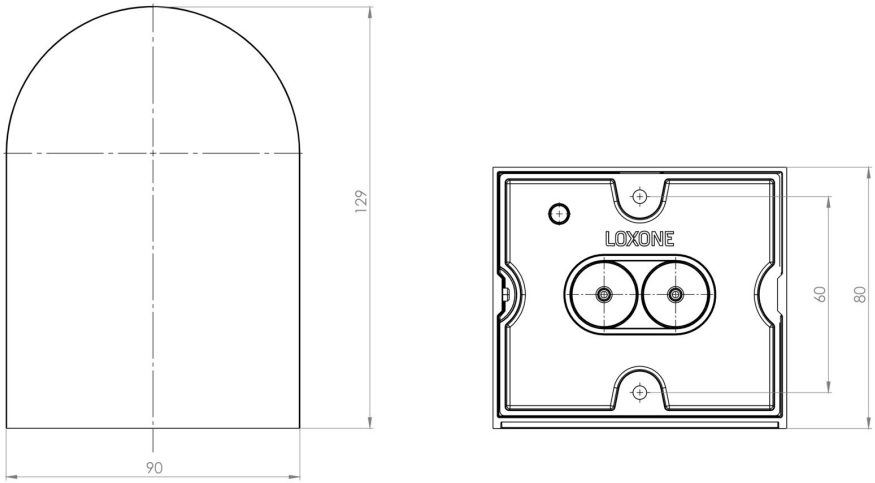
Pack size	169 x 104 x 92 mm / 6.65 x 4.09 x 3.62" (L x B x H)

Certifications & Standards

Installation must be carried out by a qualified electrician in accordance with the relevant regulations.

Published by

Loxone Electronics GmbH
Smart Home 1
4154 Kollerschlag
Austria
Tel: +43 7287 7070-0
loxone.com

Loxone UK Ltd.
The Forum
Station Road
Theale, RG7 4RA
United Kingdom

Loxone US Inc.
3060 Plaza Dr Suite 105
Garnet Valley, PA 19060
United States

Datenblatt

Wandleuchte RGBW Tree Weiß

Part No: 100842, 100843



Über das Produkt

Die LOXONE Wandleuchte RGBW Tree ist eine LED-Wandleuchte, die hochwertiges Tunable White Licht (2.200–6.500 K) mit lebendigem Farblicht kombiniert. Sie wird mit 24 V DC versorgt, direkt über die LOXONE Tree Schnittstelle gesteuert und ist dank Schutzart IP54 für den Außenbereich geeignet.

Features:

- Hocheffiziente LED-Technologie
- Hochwertiges Weiß- & RGB-Licht
- Premium-Design
- IP54 – geeignet für den Außenbereich
- LOXONE Tree Technologie

Elektrische Spezifikationen

Versorgungsspannung	20 ... 30 V DC
Leistungsaufnahme	• Standby: <0,1 W • Rot: 5,2 W • Grün: 2,3 W • Blau: 2,9 W • typ. 3.000 K - 80 %: 5,8 W • max. 9,5 W
PWM Frequenz	bis zu 20 kHz
Dimmauflösung	12 Bit
Schutzart	IP54

Schnittstellen

LOXONE Tree	Verbindung mit Miniserver / Tree Extension

Lichteigenschaften

Dimmbereich	0 ... 100 %
Farbtemperatur	2.200 ... 6.500 K (typ. 3.000 K)
Lichtstrom	typ. 835 lm (3.000 K, 100 %)
Energieeffizienzklasse der Lichtquelle (EU 2019/2015)	E
Farbwiedergabeindex (CRI)	≥ 95 (R9 ≥ 70)
Strahlwinkel	60°
Einheitliche Blendungsbewertung (UGR)	25

Verbindungskabel

Leiterquerschnitt	4 x 0,34 mm² / AWG 22
Abisolierlänge	80 mm / 3,15"
Temperaturbeständigkeit	max. 105 °C / 221 °F
Länge	200 mm / 7,87"

Anschlussplan

Anschlussplan

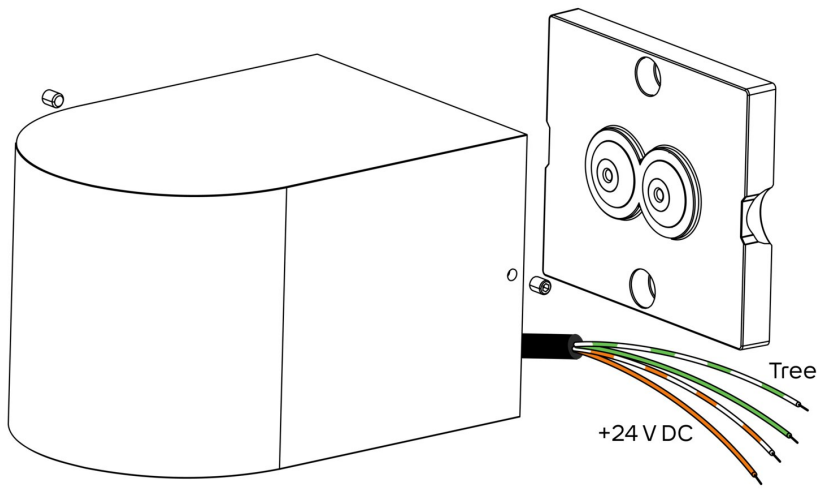

Produkteigenschaften

Farbe	White: ca. RAL 9003 Black: ca. RAL 9005
Material	Alu und Kunststoff
Glanzgrad	Matt

Gewicht & Abmessungen

Nettogewicht	771 g
Bruttogewicht	964 g
Produktmaße	129 x 90 x 80 mm / 5,08 x 3,54 x 3,15" (L x B x H)
Produktmaßzeichnung	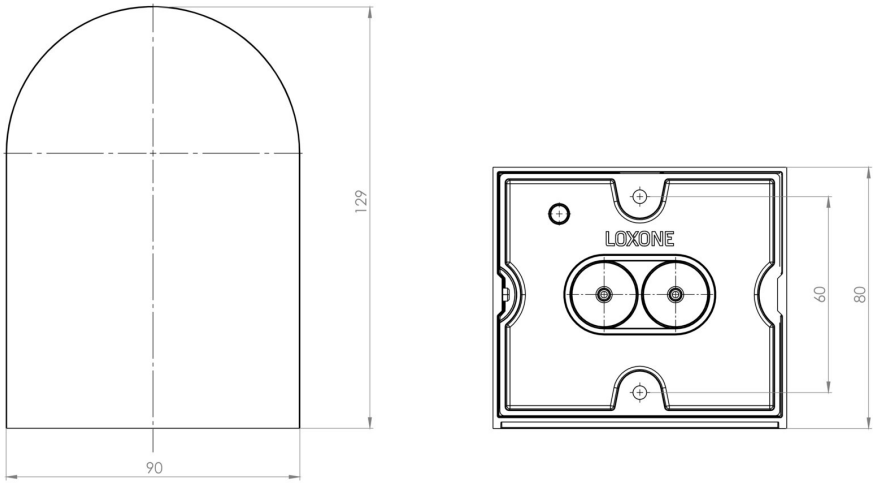
Packmaß	169 x 104 x 92 mm / 6,65 x 4,09 x 3,62" (L x W x H)

Zertifizierungen & Standards

Die Installation muss von einer qualifizierten Elektrofachkraft gemäß den einschlägigen Vorschriften durchgeführt werden.

Veröffentlicht von

Loxone Electronics GmbH
Smart Home 1
4154 Kollerschlag
Austria
Tel: +43 7287 7070-0
loxone.com

Loxone UK Ltd.
The Forum
Station Road
Theale, RG7 4RA
United Kingdom

Loxone US Inc.
3060 Plaza Dr Suite 105
Garnet Valley, PA 19060
United States